色番	色　　彩	備　考
M2	ムーンホワイトN	
M3	ムーンピンクN	
M4	ムーンライムN	
M6	ムーングリーンN	
M5	ムーンブラウンN	

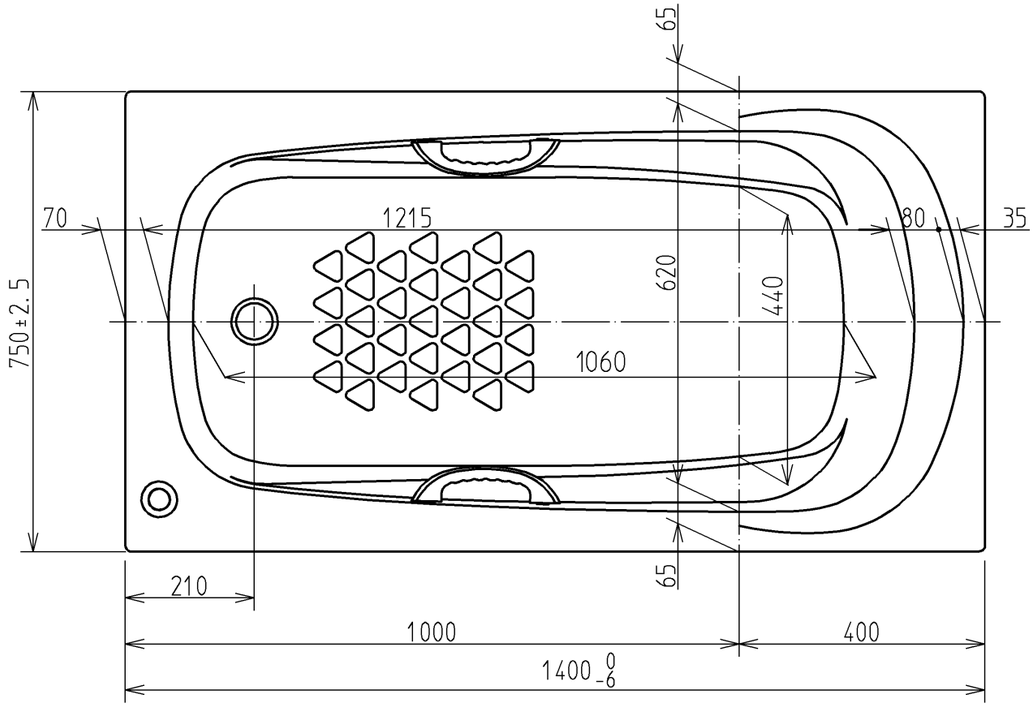

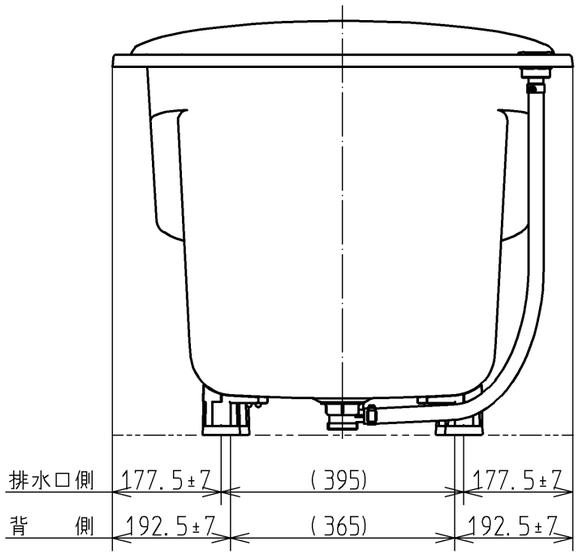

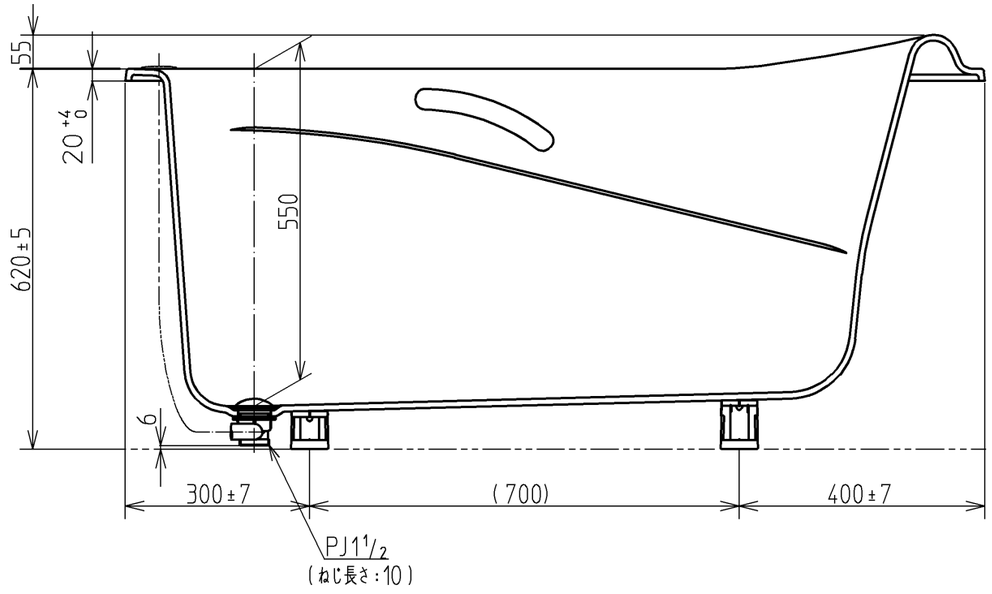

(特殊点)

1. 排水仕様変更(間接排水→直間兼用排水)
2. 全高変更20mmUP(600→620)

図　名	和洋折衷エプロンなし ネオマーブバス(1400サイズ)				尺　度　1:10 図　番 PNS1460LJ T930
年月日 12.02.01	製図	榎園	検図	兵頭　前田	TOTO